EcoPlus progresīvā eļļošana

Lielisks risinājms kompaktām mašīnām un tehnikai

Pasaules klases tehnika pelnījusi pasaules klases eļļošanu

Automātiskā eļļošana ir efektīvāka nekā manuālā eļļošana, jo iekārtas, mašīnas vai transporta līdzekļa mezgli tiek eļļoti laikā, kad tie darbojas. Līdz ar to, smērviela labāk piekļūst eļļošanai paredzētajiem mezgliem. Turklāt, smērviela tiek uzklāta nelielos daudzumos, ar regulāru intervālu. Ap eļļošanai paredzēto punktu tiek izveidots smērvielu apvalks, kā rezultātā netīrumi un ūdens tiek atgrūzti un darba virsmas ir labāk pasargātas.Tādējādi automātiskajai eļļošanai ir vairākas priekšrocības:

- Ilgāks slīdvirsmu, gultņu, tapu un bukšu kalpošanas laiks
- Zemākas remonta un uzturēšanas izmaksas
- Palielinās mašīnas ekspluatācijas laiks
- Augstāka produktivitāte
- Augstāka atlikusī vērtība
- Līdz 50% mazāks smērvielu patēriņš
- Eļļošana tiek veikta mašīnas darbības laikā
- Smērējot grūti sasniedzamās eļļošanas vietas, nav negadījumu iespējamības

Izmantojot EcoPlus, Groeneveld piedāvā pievilcīgu cenu automātisko eļļošanas sistēmu daudzveidīgam pielietojumam, piemēram, maziem riteņu iekrāvējiem, mini ekskavatoriem un riteņu kompaktiekrāvējiem. Bet arī iekrāvēju celtņiem vai kravas pacēlājiem. Unikālā kārtridža koncepcija atvieglo nomaiņu un nodrošina, ka vienmēr tiek izmantota pareiza tauku kvalitāte. Tomēr ir iespējams arī uzpildīt EcoPlus.

GROENEVELD
LUBRICATION SOLUTIONS BY TIMKEN

GROENEVELD LUBRICATION SOLUTIONS

Unikāla eļļošanas sistēma ar kārtridžu

Groeneveld progresīvā eļļošanas sistēma EcoPlus secīgi eļļo visus mašīnas smērēšanas punktus. Savā EcoPlus Groeneveld apvieno pārbaudīto progresīvās eļļošanas koncepciju ar modernu sūkni, kam ir plašas iestatījumu un diagnostikas iespējas, izmantojot lietotājam draudzīgu displeju. EcoPlus eļļošanas sistēma ir lieliski piemērota mazākām sistēmām, kas paredzētas zemes pārvietošanas un celtniecības iekārtām. Slēgtā sistēma ir nejutīga pret putekļiem, netīrumiem un ūdeni.

Unikālas īpašības

EcoPlus ir kompakts, tomēr piedāvā pietiekamu smērvielu daudzumu. Tā kompaktā izmēra dēļ vienmēr atrodas vieta uzstādīšanai.1,7 litru kārtridžs piedāvā atbilstošu smērvielu daudzumu, lai tiktu ievērotu atbilstoši apkopes intervāli. EcoPlus pieejams ar 12 vai 24 voltu elektromotoru un sūkni standartaprīkojumā. Kā papildaprīkojums ir pieejams otrs sūkņa elements, kas piedāvā iespēju izveidot otru, neatkarīgu eļļošanas shēmu. EcoPlus standarta aprīkojumā ir arī zema līmeņa indikators, kā arī spiediena slēdzis.

- Progresīva eļļošanas sistēma NLGI-2 smērvielām
- Spēcīgs elektriskā sūkņa motors ar 12 V vai 24 V
- Precīza, iepriekš iestatīta no viskozitātes neatkarīga smērvielu mērīšana pie dažādām temperatūrām
- Integrēts viegli darbināms taimeris
- 1 vai 2 sūkņa elementi
- Augstākās kvalitātes dalītāju bloki
- Pilnībā noslēgta sistēma, nejutīga pret mitrumu, smiltīm un putekļiem
- Precīzi ieprogrammējams smērvielu mērīšanas un eļļošanas intervāls
- Unikāla kārtridžu sistēma ērtai uzpildīšanai
- Viegli uzpildīt ar pildvielas savienojumu ar filtru, novēršot netīrumu, putekļu un ūdens iekļūšanu

Sistēmas uzbūves princpi

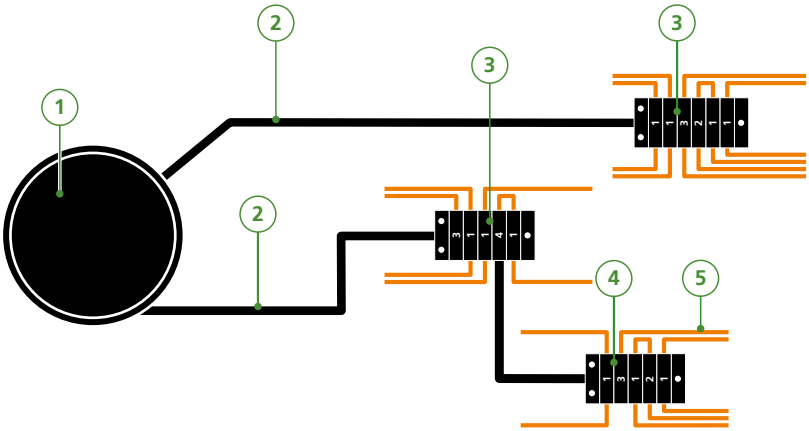

EcoPlus eļļošanas sistēmai ir ne vairāk kā divas eļļošanas shēmas, un tā sastāv no šādām galvenajām sastāvdaļām:

1. Sūknis
2. Galvenā līnija
3. Galvenais dalītāju bloks
4. Sadalītāju bloks (-i)
5. Sekundārās līnijas

www.groeneveld-group.com

Dalītāju bloks

Groeneveld progresīvie dalītāju bloki izceļas to kvalitātes un gandrīz neierobežoto apvienošanas iespēju dēļ. Tas ļauj montēt precīzi atbilstošo sistēmu katram pielietojumam, kur katrs eļļošanas punkts vienmēr saņem pareizo smērvielas apjomu. Ne pārāk maz, lai novērstu metālu virsmu kontaktu (un tādējādi traucējošu skaņu), tā novēršot nodilumu un neparedzētu sabojāšanos. Un noteikti arī ne par daudz, jo atkritumu un vides piesārņojums neietilpst labā biznesa praksē, un protams, nav arī ekonomiski lietderīgi. Progresīvajām sistēmām Groeneveld nodrošina modernus, nerūsējošus dalītāju blokus ar augstas kvalitātes cinka-niķeļa pārklājumu. Šī apstrāde iztur 720 stundu ilgu sāls izsmidzināšanas testu un tādējādi nodrošina optimālu aizsardzību pret koroziju

Programmēšana

Viegli programmējams taimeris ar integrētu LCD displeju un skārienjūtīgu ekrānu padara sistēmas iestatīšanu ērtu un viegli lietojamu. Eļļošanas intervālu var iestatīt no 1 līdz 300 minūtēm. Iestatītie parametri sūkņa darbības vadībai nodrošīna precīzu laika intervālu kas nodrošina, ka vienmēr tiek piegādāts precīzi vēlamais smērvielu daudzums neatkarīgi no smērvielas viskozitātes un temperatūras. Sūkņa apgriezienu skaits var ieprogrammēt no 1 līdz 99 apgriezieniem vienā mērēšanas ciklā.

Lietošanai ērta maināmu kārtridzu koncepcija

Satur augstākās kvalitātes Greenlube NLGI-2 smērvielu un atbilstošu specifikāciju visprasīgākajām vajadzībām. Kasetni ir viegli nomainīt, nenosmērējoties. Sistēmas pareizas darbības pārbaude tiek veikta, izmantojot spiediena indikatoru.

Pieredzējuši un apmācīti Groeneveld tehniķi vai kāds no mūsu partneriem profesionāli uzstāda un apkalpo EcoPlus

Groeneveld ir savas, ISO-TS sertificētas, ražošanas, montāžas un attīstības centri, kuros produkta kvalitāte un procesu pārraudzība ir vissvarīgākā.

GROENEVELD
LUBRICATION SOLUTIONS BY TIMKEN

GROENEVELD LUBRICATION SOLUTIONS

Groeneveld, Globāls partneris

Kopš tās dibināšanas 1971. gadā Gorinchem, Groeneveld ir kļuvis par globālu uzņēmumu ar aptuveni 600 darbiniekiem. Groeneveld, kas ir daļa no "Timken Company", ir aptuveni 30 filiāles, kas nodrošina darbību visā pasaulē. Daudzās valstīs uzņēmumu pārstāv arī neatkarīgi izplatītāji un dīleri, kuri ir tikpat motivēti kā mūsu pašu organizācija, lai piedāvātu pievienoto vērtību klienta uzņēmumam.
Groeneveld labprāt jums palīdzēs uzstādīt un apkalpot jūsu sistēmas. Tāpēc ir labi zināt, ka Groeneveld ir pārstāvēta visā pasaulē. Apmeklējiet Groeneveld vietni, lai iegūtu kontaktinformāciju par Groeneveld meitasuzņēmumiem, izplatītājiem un

Twin
Paralēlās eļļošanas sistēma

Twin ir divu kanālu eļļošanas sistēma, kas piedāvā perfektu risinājumu, piem. lieliem frontālajiem iekrāvējiiem, lauksaimniecības tehnikai u.c., tehnika ar attālinātiem smērēšanas punktiem. Sistēma darbojas ar salīdzinoši zemu spiedienu, ļaujot saglabāt smērvielas kvalitāti un struktūru. Twin raksturīga arī ļoti precīza dozēšana katrā eļļošanas vietā, neatkarīgi no apkārtējās vides temperatūras.

Oilmaster
Vienmēr pareizs eļļas līmenis

Groeneveld eļļas uzraudzības un vadības sistēma nodrošina, ka eļļas līmenis motorā u.c. agregātos vienmēr ir optimālā līmenī. Eļļas līmeņa manuāla pārbaude ir pagātne! Tas ne tikai ietaupa laiku, bet arī nodrošina, ka eļļas nekad nav par maz vai par daudz, ar visām no tā izrietošaajām sekām, kas mēdz būt dārgas un laikietilpīgas. Sistēma tiek izmantota daudzās nozarēs visā pasaulē.

Greensight
Drošības atbalsta sistēma

"Zaļā gaisma" ir modulāra iekšējā transporta kustības drošības uzlabošanas sistēma. Tā ir ultraskaņas šķēršļu atpazīšanas sistēma, kameru sistēma un abu sistēmu kombinācija. Ultraskaņas izmantošana ļauj ļoti precīzi noteikt šķēršļus iepriekš iestatītajās zonās. To iespējams paplašināt, izmantojot sensorus transportlīdzekļa vai auto iekrāvēja sānos vai augšpusē. Kameru sistēma piedāvā optimālu skatu jebkuros apstākļos.

www.groeneveld-group.com **www.timberlift.lv**